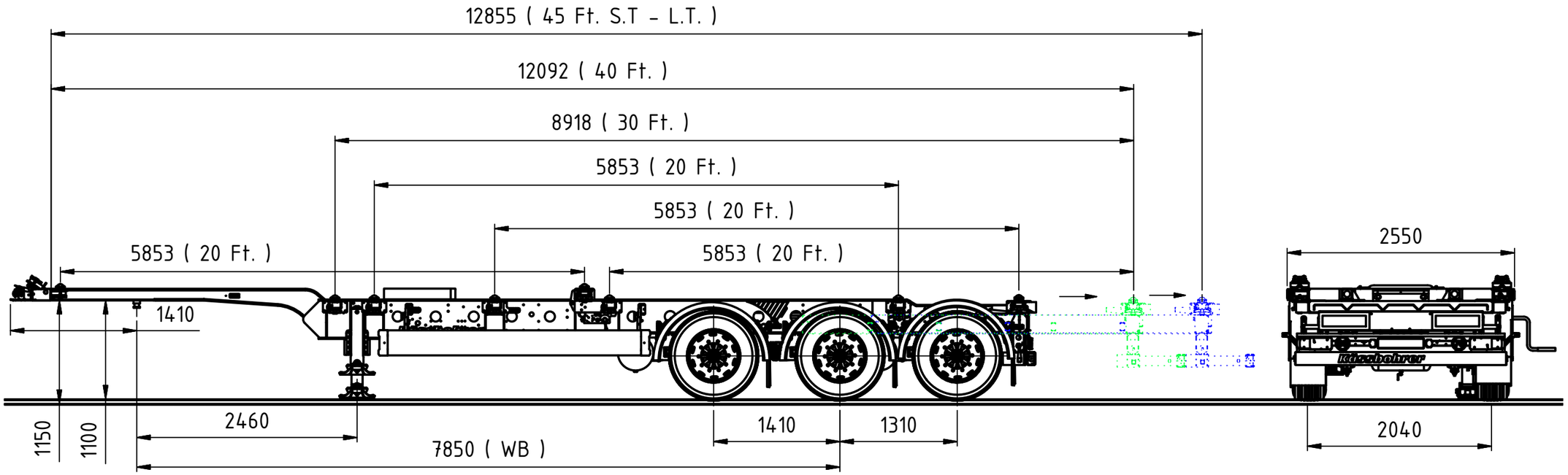

Rev.	Değişiklikler	Önceki B.F. No	Tarih	İsim

ÖLÇÜLER İÇİN GENEL TOLERANS ISO 2768 ALINACAKTIR				
	İnce (f)	Çizen	11.05.2019	ibrahim.kilinc
	Orta (m)	Onay	11.05.2019	Y.UZCAKAR
	Kaba (c)		Tarih	İsim
	Çok kaba (v)			

TIRSAN

TIRSAN A.Ş. MALI OLAN BU RESİM, HİÇBİR SURETLE YAZILI İZNİ OLMAKSIZIN FABRİKA DIŞINA ÇIKARILAMAZ,ÜÇÜNCÜ ŞAHISLARA VERİLEMEZ,DEVREDİLEMEZ, ÇOĞALTILAMAZ

Ölçek		ECR No.	
Ağırlık	4000.466 kg	Brüt Ağırlık	
Yüzey Alanı		Malzeme	
Yüzey İşlem			

SHG.AH / 45 - 12 / 27 16 KILIT SABIT TABAN BPW

WN01887.01.00.00.02